SBI RACPC CHITTIVALASA SLD

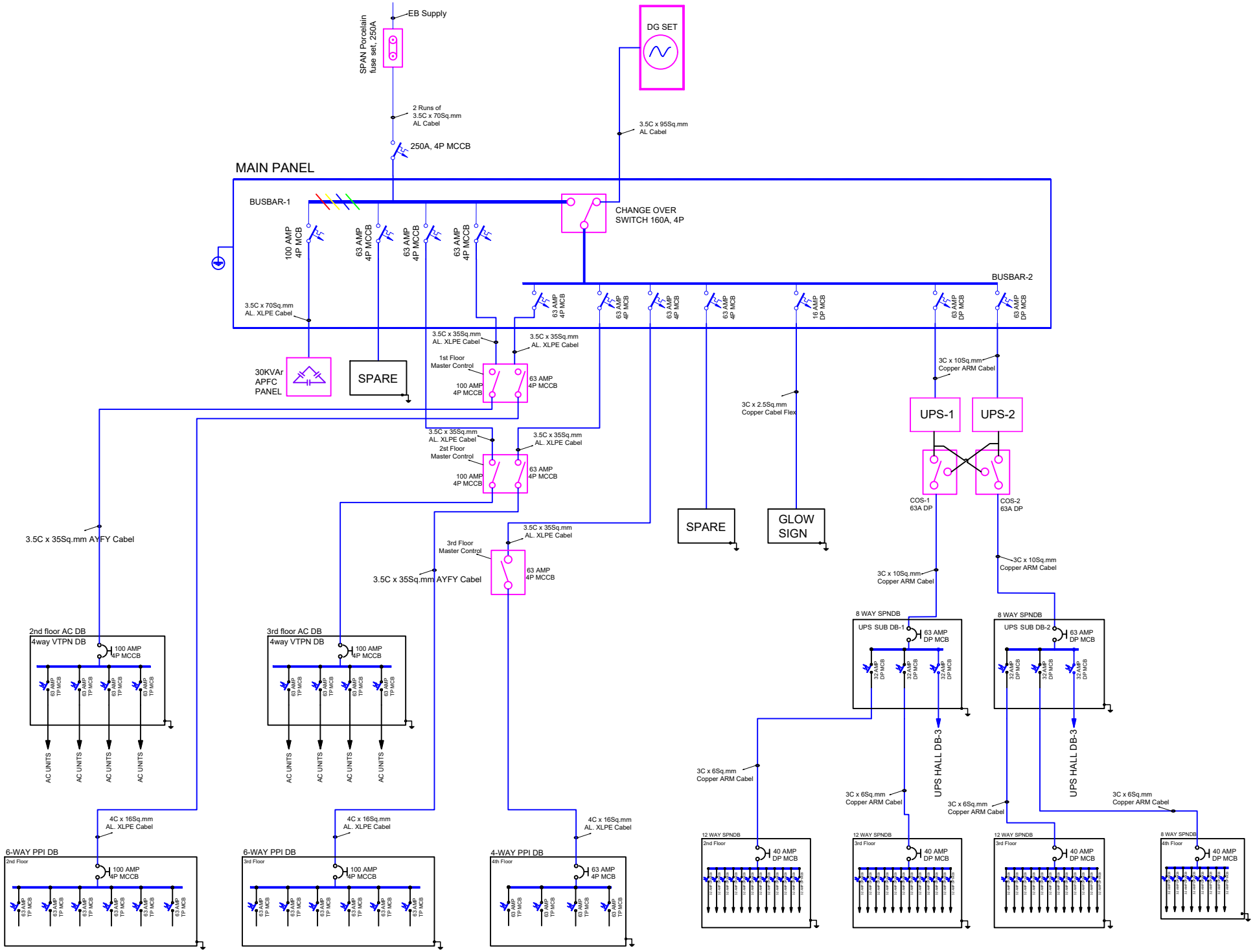

DATE: 24-09-2025